Ausschreibungstext LKM45-DVI

Liefern und komplett montieren gemäß den Herstellerangaben einschließlich

- Herstellung einer Dachöffnung laut Herstellervorgabe
- Dachverwahrung fachgerecht in den Dachaufbau eindichten
- Die optischen Röhren mit den mitgelieferten Befestigungswinkeln passend befestigen
- Beim Verbinden optischer Röhren ist der jeweilige Überlappungsbereich mit dem mitgelieferten Alu-Butyl-Klebeband dampfdicht abzukleben
- Optische Röhre an die Dampfbremsebene anschließen
- Streuscheiben-Set montieren
- Wiederherstellung aller durchtrennten Dämmebenen

für das Tageslichtlenksystem Talis Lichtkamin®

Pos. .....) **LKM45-DVI** TALIS Lichtkamin® für Metalldach, Stahl-/Alu-Profildach, Sandwichpaneele, Bitumenschindeln, Welleternit und Flachdach mit Dachneigung

Montageset bestehend aus Positionen 1.) bis 4.)

1.) Dachverwahrung aus Aluminium mit Acrylglas-Ellipse (6 mm dick).
Die Dachverwahrung wird individuell gefertigt.

Dachneigung (DN) = _____ Grad

Höhe des Kragens der Verwahrung (Einbaumaß S) = _____ cm

Position des niedrigsten Punktes in Relation zum Dachfirst (Winkel P) = _____ Grad

Höhe der Dachziegel über der Dachlatte = _____ cm

- Kann für jede beliebige Ausrichtung des Daches hergestellt werden.
- Durch die angeschrägte Lichteintrittsöffnung gelangt mehr Tageslicht in die optische Röhre.
- Der niedrigste Punkt der Dachverwahrung zeigt nach Süden.
- Das Ergebnis: messbar mehr Licht im Gebäude!

2.) Anschlussröhre für die Dachverwahrung, angeschrägt, an der langen Seite 350 mm hoch - ergibt 300 mm Verlängerung.

3.) Streuscheiben-Set bestehend aus: Befestigungsflansch, klarer Streuscheibe mit ca. 3.500 Prismen (durchsichtiger Teil 453 mm Durchmesser, Außendurchmesser 567 mm) und Deckenabschluss, wählbar in zwei Ausführungen:

☐ Deckenabschluss aus Aluminium, pulverbeschichtet RAL 9016, Weiß (Standard)

oder

☐ Deckenabschluss aus Aluminium, pulverbeschichtet RAL 9006, Silbermetallic (Aufpreis)

Bestellbezeichnung: ☐ **LKM45A-DVI** - Dachverwahrung in Aluminium

4.) **Optische Röhren** für TALIS Lichtkamin® **Ø 45 cm**

Röhre aus Aluminium 0,5 mm stark, Durchmesser konisch 450 – 451 mm, innen mit einer speziellen optischen Schicht (Reflex98, Lichtgesamtreflexionsgrad 98 % pro Spiegelung nach DIN 5036-3) versehen. Bei Lieferung ist diese optische Schicht mit einer leicht abziehbaren Schutzfolie geschützt.

Gesamtlänge der optischen Röhren = _____ cm (= Einbaumaß L)

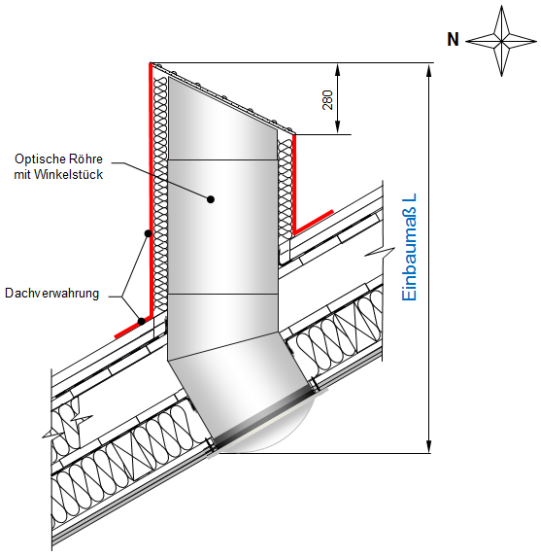

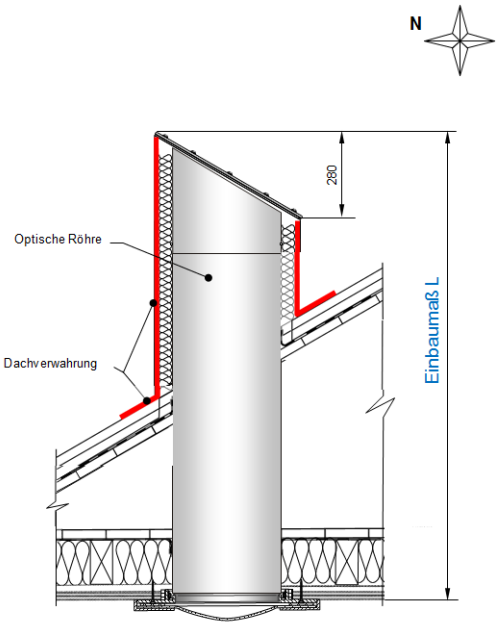

Stückzahl TALIS Lichtkamin® Montagesets Positionen 1.) bis 4.) :_____

<u>Wählbare Optionen als Zubehör:</u>

Wenn die optischen Röhren nicht gerade verlaufen:

OR45-W: Winkelstück, stufenlos verstellbar von 0° bis 45°

Stückzahl: _____

Wenn im BV eine Abhangdecke zeitlich später eingebaut wird:

OR45-25AHD Röhre für abgehängte Decken, 25 cm lang, ergibt 10 – 20 cm Überbrückungsbereich. Diese Röhre kann nur direkt in das Streuscheiben-Set eingesetzt werden und kann somit nicht als Verlängerungsröhre an anderer Stelle verwendet werden.

Stückzahl: _____

Wenn die Raumdecke eine blanke Betondecke ist:

BFS-Beton-45 Befestigungsset für Streuscheiben-Set für D = 45 direkt an der Betondecke bestehend aus 6 St. Abstandsplatten mit Längsschlitz passend für Deckendurchbruch mit 50 cm Durchmesser.

Stückzahl: _____

Zur Verbesserung des U-Wertes:

Th-EK-45/U=1,1 — Thermisches Entkopplungselement mit U-Wert = 1,1 W/(m²K) für das Gesamtsystem, D = 45
6 mm Acrylglas, Lichtdurchlässigkeit = 92 %, d.h. Lichtverlust = 8 %

Stückzahl: _____

Wenn die Dachverwahrung von oben einsehbar ist

Blende-45 — Blende für D = 45 - diese verdeckt die von oben einsehbare Dämmung in der Dachverwahrung, passend für LKF45A(-WD), LK.45A-DVI

Stückzahl: _____

Wenn das Tageslicht reguliert/verdunkelt werden soll:

MA-ABD-45 — Komplett-Set für D = 45 - manuelle Abdunkelung: Weiße Abdeckung aus Alu pulverbeschichtet in RAL 9016 Seidenglanz Feinstruktur, flache Streuscheibe und Design-Mutter. Die Abdeckung wird manuell aufgesetzt / abgenommen. Beim Aufsetzen der Abdeckung ist es vollkommen dunkel.

Stückzahl: _____

EL-VS-45 — Komplett-Set für D = 45 – elektrische Verschattung, inkl. Stellmotor und Klappe, montiert in einer optischen Röhre OR45-62. Bei Stellung „zu“ kommt immer noch Tageslicht durch den Lichtkamin®, es ist also nicht stockdunkel, aber die Verschattung ist ausreichend um z. B. Videovorführungen an einer Leinwand oder ähnliches durchführen zu können.

Stückzahl: _____

Wenn im Lichtkamin eine zusätzliche elektrische Beleuchtung integriert werden soll:

EL-E27-45 — Einbauset Lampenfassungen E 27 für bis zu 4 (vier) LED-Lampen, ohne Leuchtmittel, ohne Kabel, nicht montiert

Stückzahl: _____

Kontaktdaten des Herstellers:
Talis Tageslichtsysteme GmbH
Auf dem Brühl 6
D-72658 Bempflingen
Tel. 07123 / 93 66 0
Fax 07123 / 93 66 22
Email: info@lichtkamin.de
Web: www.lichtkamin.de