# Produktbeschreibung
# TALIS Lichtkamin® für Steildach/Ziegeldach
# LKS45A

## LKS45 TALIS Lichtkamin® für Steildach bei Dachneigung ab 21°.

Dachverwahrung mit fertig montierter Acrylglaskuppel, Bleischurz, Kehldichtstreifen und Textilmanschette (elastische UV-stabilisierte Polyestertextilie) inklusive Streuscheiben-Set. Isolation im Bereich des Kragens mit 10 mm Polystyrolschaum.

| | |
|---|---|
| Raumdecke waagrecht: | durch die ellipsenförmige Öffnung passend für alle Dachneigungen von 21° bis 35°. Bei Dachneigung über 35° muss ein Winkelstück verwendet werden. |
| Raumdecke parallel zum Dach: | passend für alle Dachneigungen |

Dachverwahrung

Streuscheiben-Set bestehend aus: Befestigungsflansch, glasklarer Streuscheibe mit ca. 3.500 Prismen und weißem Deckenabschluss aus Aluminium, Pulverbeschichtung in RAL 9016 Seidenglanz Feinstruktur.

Option gegen Aufpreis: Deckenabschluss in RAL 9006 Aluminium Silbermatt – Optik Silbermetallic.

Standard: Streuscheibe gewölbt

→ außerordentlich gleichmäßige Verteilung auf ca. 25 m² Fläche

Wahlweise: Streuscheibe flach

→ sehr gleichmäßige Verteilung auf ca. 16 m² Fläche

| Bestellbezeichnung | Material Dachverwahrung | Streuscheiben-Set | Optische Röhren |
|---|---|---|---|
| LKS45A | Aluminium | inklusive | müssen zusätzlich bestellt werden |

# Datenblatt LKS45A

## Dachverwahrung mit Acrylglaskuppel

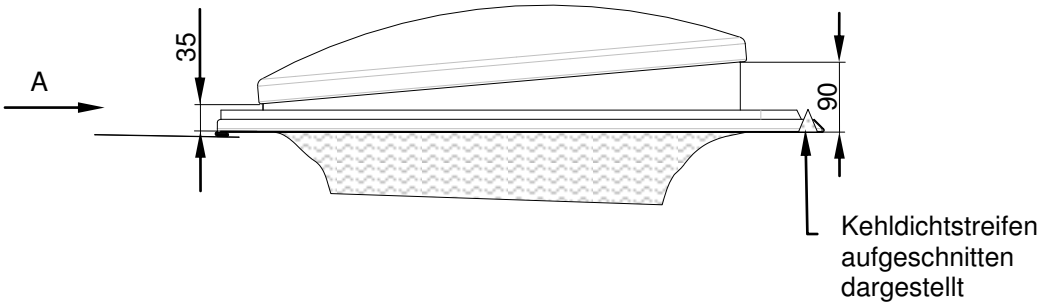


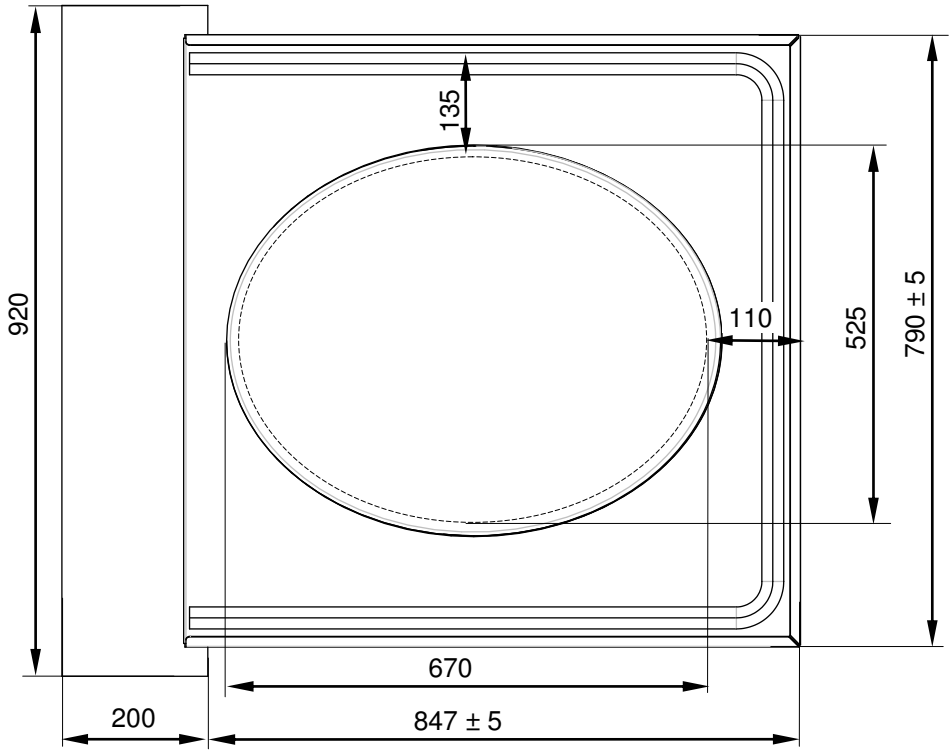


Ansicht A

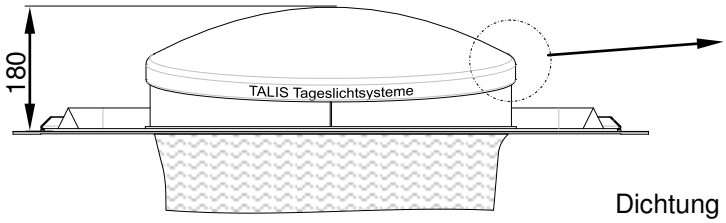


Abdichtung der Acrylglaskuppel

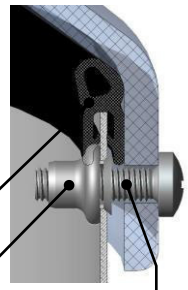


Alle Maße in mm

# Datenblatt LKS45A

## Dachverwahrung mit Acrylglaskuppel

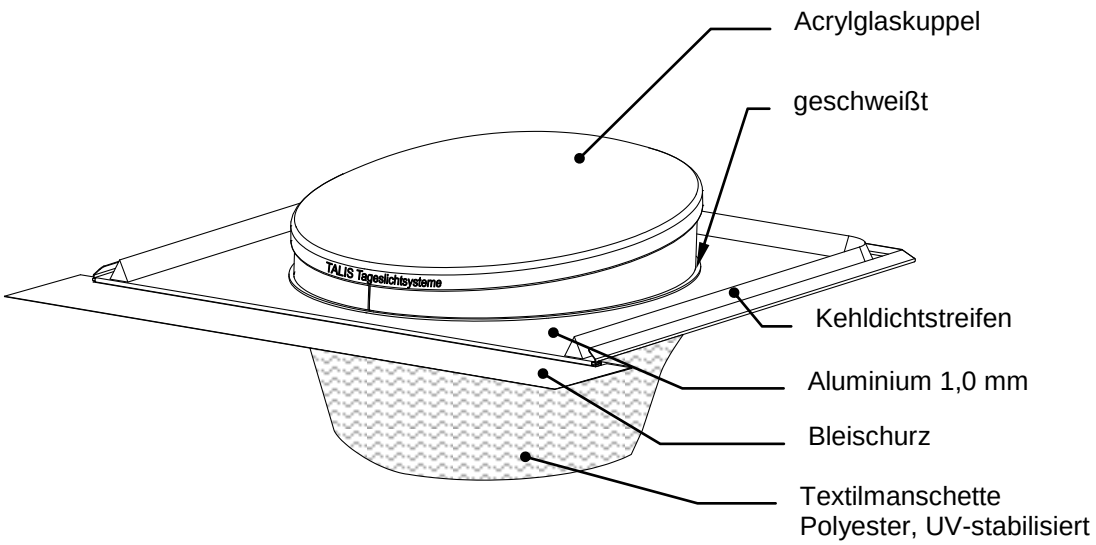


## Einbaumaß L - Länge der Röhre und Einbaumaß - Öffnung im Dach für die Röhre bei Raumdecken, die parallel zum Dach verlaufen

Geeignet für alle Dachneigungen ab 21°

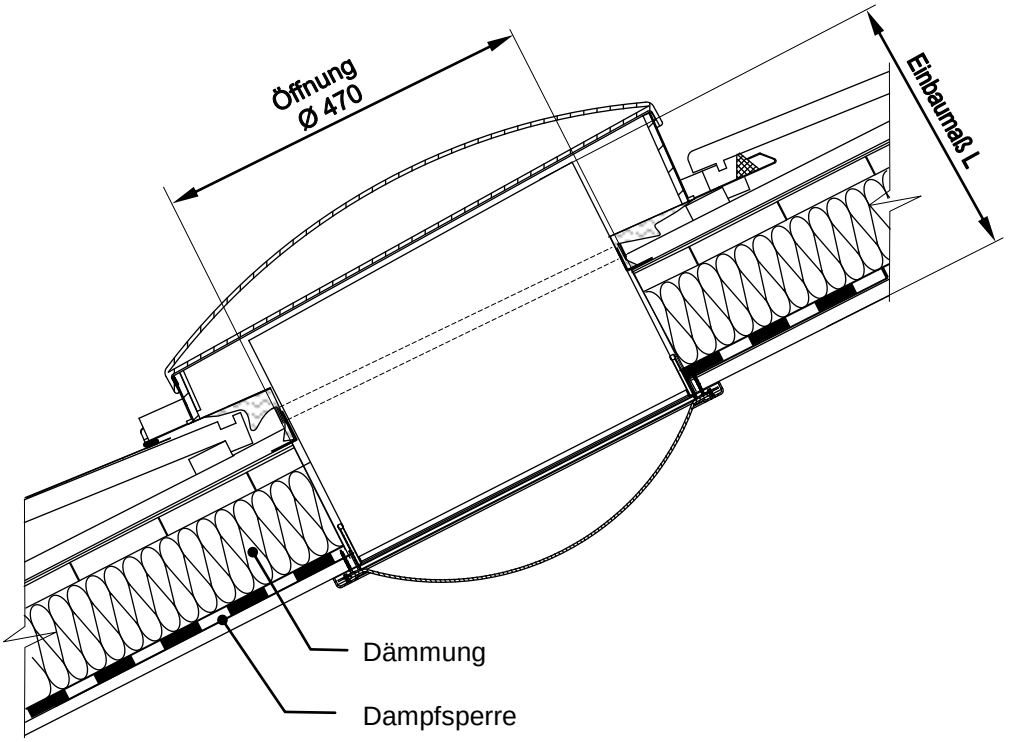


Alle Maße in mm

## Einbaumaß L - Länge der Röhre und Einbaumaß - Öffnung im Dach für die Röhre bei waagerechter Raumdecke

Geeignet für Dachneigungen von 21° bis 35° ohne Winkelstück.
Mit Winkelstück: für alle Dachneigungen ab 21°.

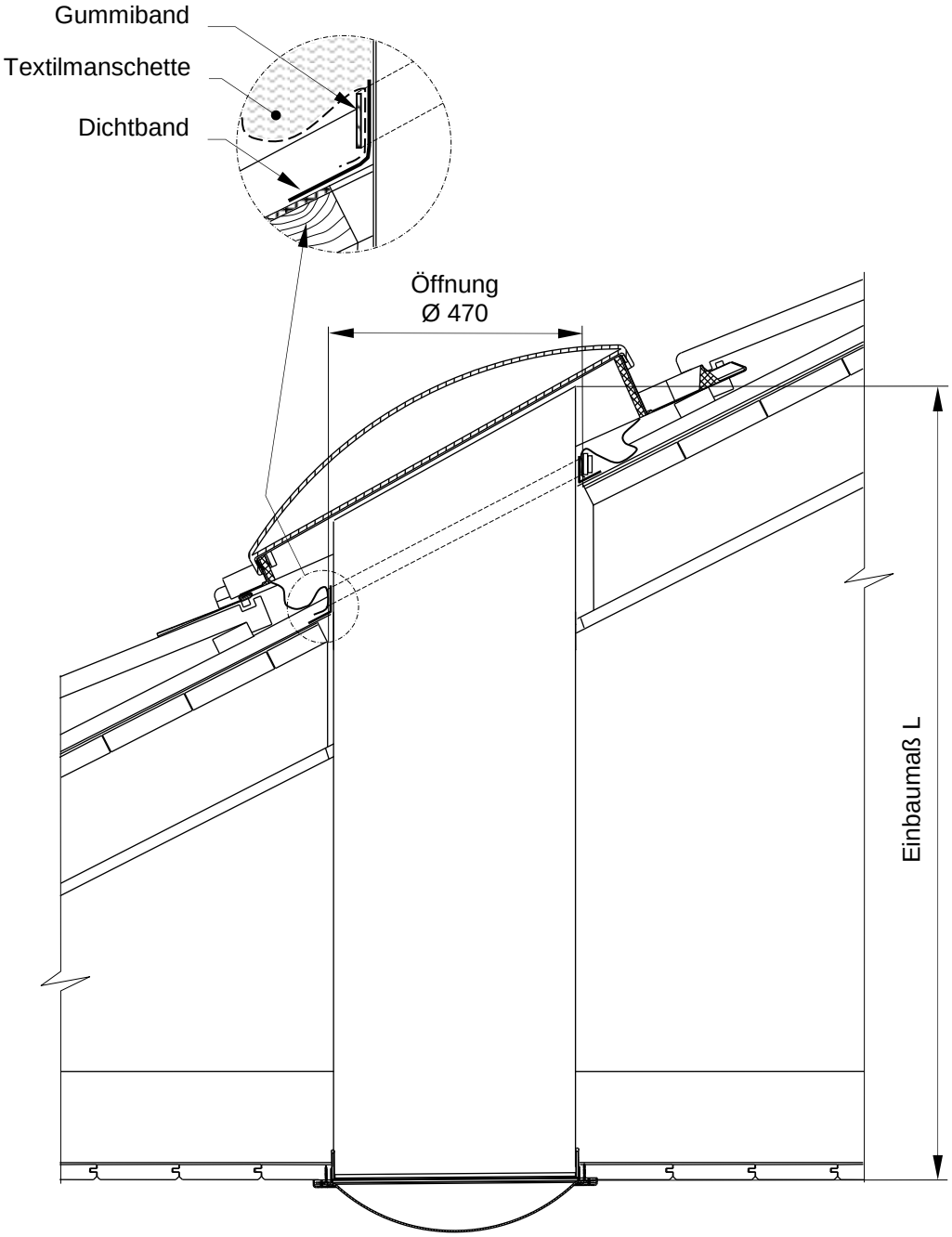


Alle Maße in mm

Technische Änderungen vorbehalten

Explodierte Darstellung bei Raumdecke die parallel zum Dach verläuft

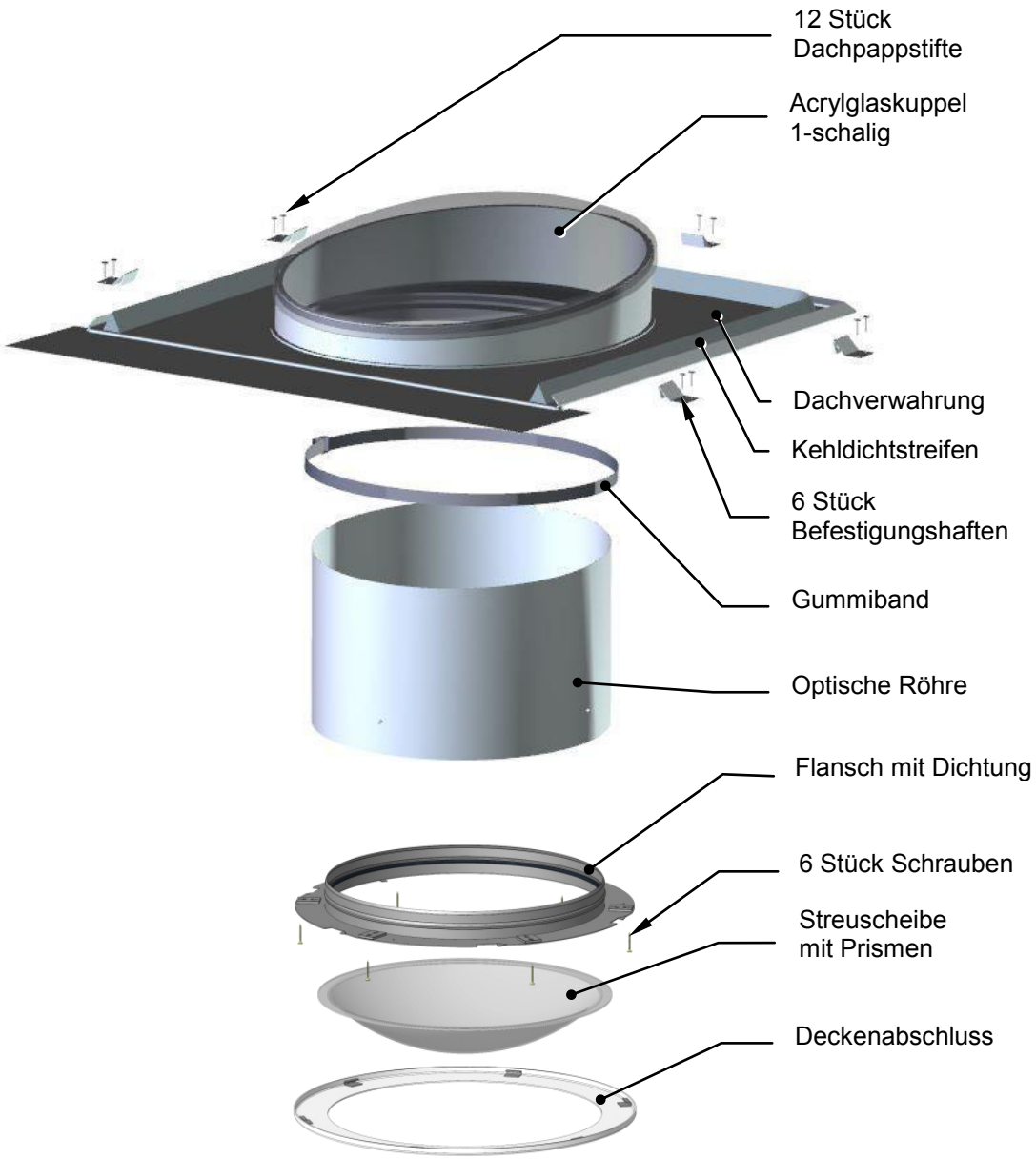

Explodierte Darstellung bei waagerechter Raumdecke

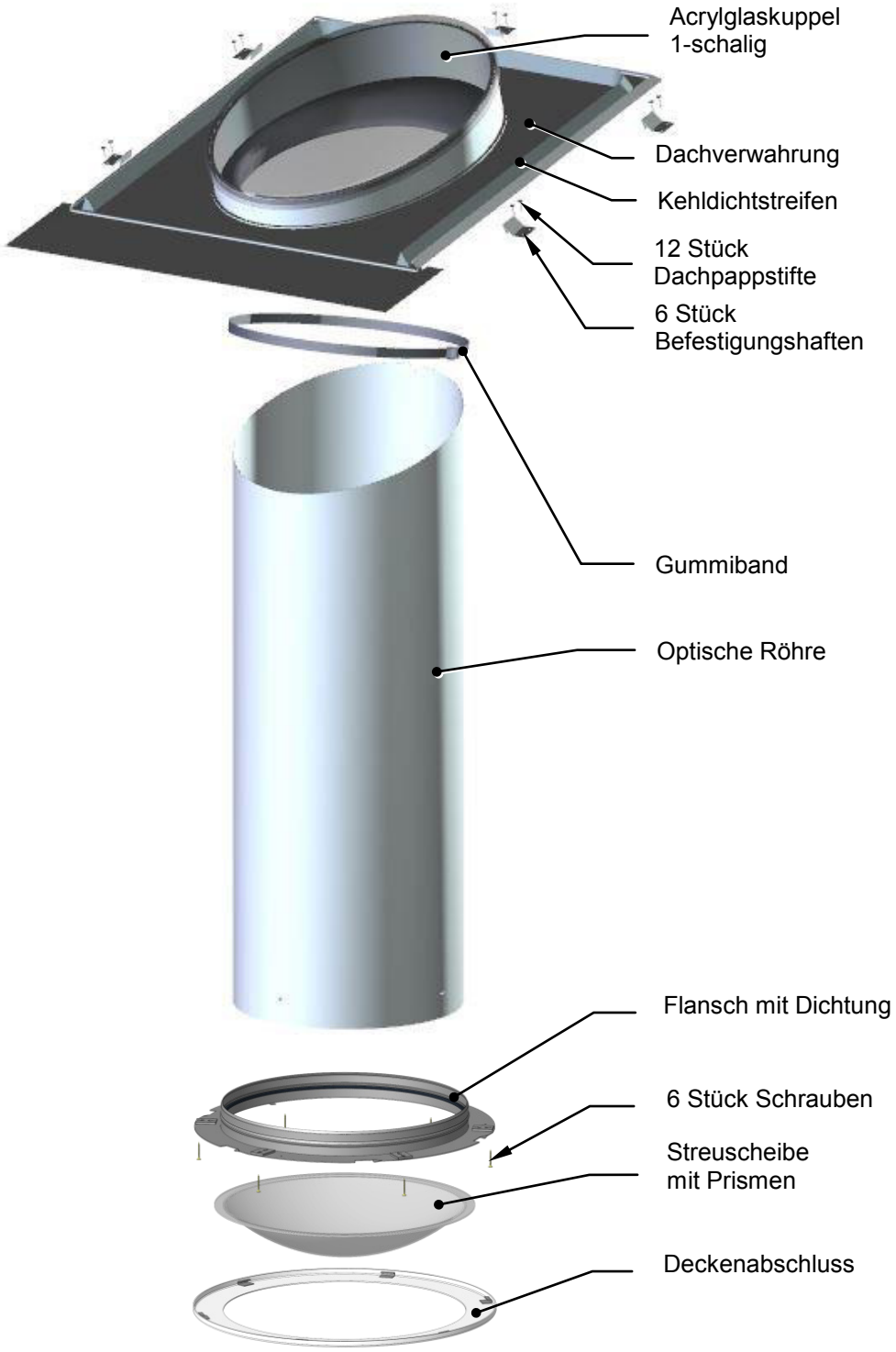

Weiterführende Informationen zum LKS45 finden Sie unter dem jeweiligen Link

Hier finden Sie weitere Informationen zum LKS45A:

Einbauanleitung_LKS45A

Optische Röhren OR45 Datenblatt

Streuscheiben-Set 45 Datenblatt

Vorgaben für Deckendurchbruch

Diese Positionen sind beim Einbau eventuell notwendig:

Einbausituation Streuscheibe direkt an Betondecke BFS-Beton-45

Wenn eine Abhangdecke zeitlich später eingebaut wird - Röhre für Abhangdecke OR45-25AHD

Hier finden Sie Informationen zum U-Wert:

Datenblatt thermische Entkopplung mit U-Wert = 1,1 W/(m²K)  Th-EK-45/U=1,1

Datenblatt thermische Entkopplung mit U-Wert = 0,79 W/(m²K)  Th-EK-45/U<0,8

Und hier noch optionales Zubehör:

Datenblatt Einbauset für LED Lampen  EL-E27-45

Datenblatt elektrische Verschattung

Datenblatt Zubehör manuelle Abdunkelung

Datenblatt Röhre mit Streuscheibe ragt frei in den Raum OR45-25-RRF

Dachverwahrung pulverbeschichtet im Farbton Ihrer Wahl

Preisangebot anfordern:

Formular – bitte ausfüllen und an uns senden