Datenblatt Zubehör elektrische Verschattung - EL-VS-30

Für den Einsatz in Konferenzräumen etc. gibt es für den TALIS Lichtkamin® eine elektrische Verschattung.

Diese besteht aus den Komponenten

- Optische Röhre (OR30-41)
- Stellantrieb und
- Klappe.

Bestellbezeichnung: EL-VS-30

Die elektrische Verschattung ist in einer optischen Röhre OR30-41 fertig vormontiert.

Als Stellantrieb verwenden wir den Antrieb eines namhaften europäischen Herstellers. Die Betriebsspannung ist 230 V AC. Per Handtaster (nicht im Lieferumfang enthalten) können stufenlos alle Positionen zwischen 0° und 90° angefahren werden. Es können maximal 5 Stellantriebe parallel geschaltet und mit einem Handtaster angesteuert werden. Im Anhang finden Sie die Daten des Stellantriebes.

Klappe: Die Verschattungsklappe ist beidseitig mit Reflex98 (= 98% Gesamtreflexion pro Spiegelung) beschichtet, um bei Stellung „offen“ möglichst wenig Lichtverlust sicherzustellen.

Bei Stellung „zu“ kommt immer noch Tageslicht durch den Lichtkamin®, es ist also nicht stockdunkel. Aber es ist ausreichend abgedunkelt um z. B. Videovorführungen an großen Bildschirmen und ähnliches durchführen zu können.

Ansicht von außen: Der Stellantrieb an der optischen Röhre

Blick in die Röhre: Die Klappe ist in Zwischenstellung

Datenblatt elektrische Verschattung - EL-VS-30

Maße für Bauraum für Revisions- und Reparaturarbeiten

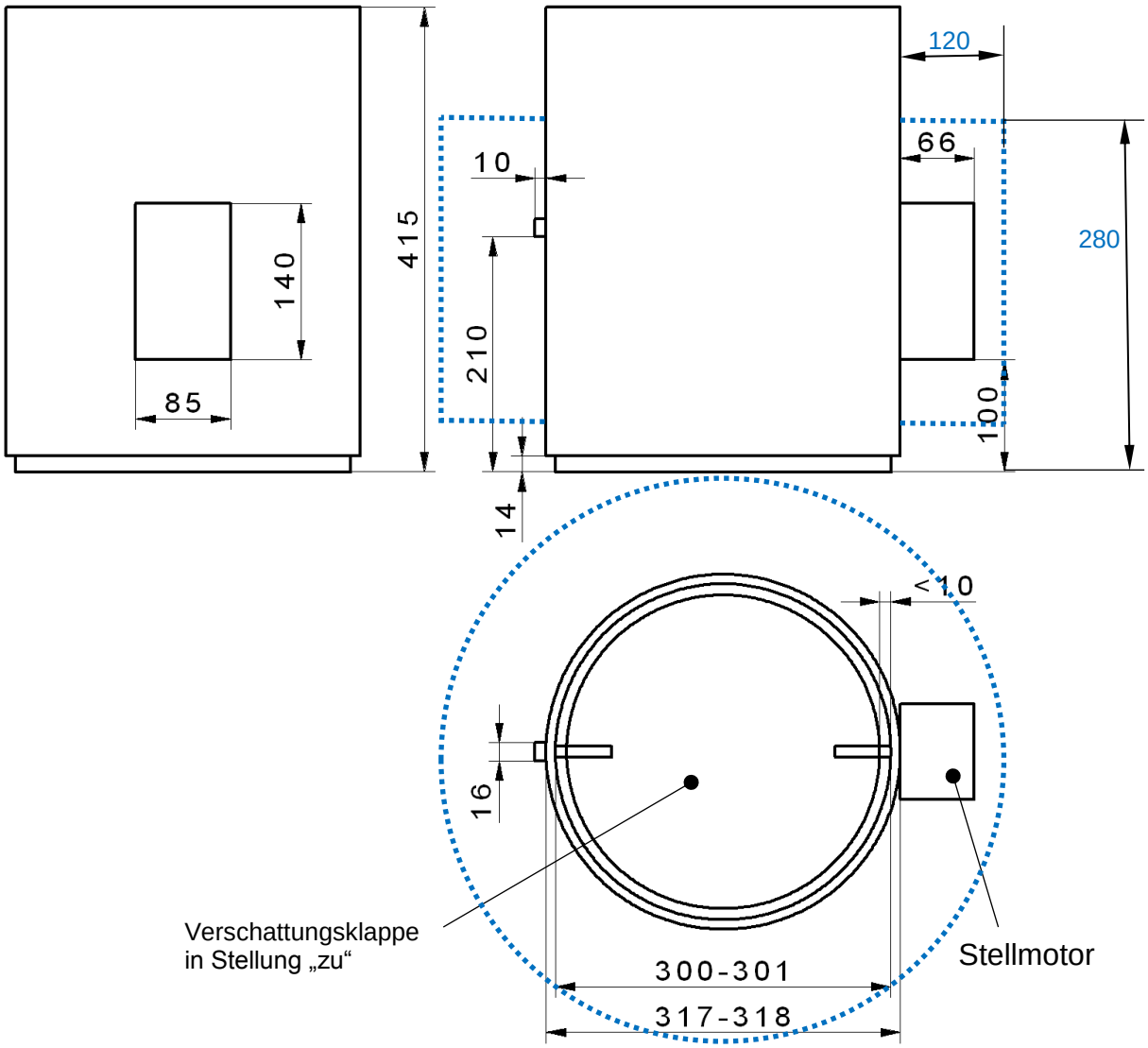

Am Motor gibt es einen Ausrasttaster. Bei Betätigen kann die Klappe auch ohne Strom in jede beliebige Position bewegt werden.

Der elektrische Anschluss kann in jeder beliebigen Klappenstellung erfolgen.

JOVENTA®
Die Stellantrieb-Macher

S I L E N C E

2- und 3-PUNKT Stellantriebe 2.11

Anwendung

Die elektrischen Stellantriebe der JOVENTA SILENCE Baureihe sind für die Verstellung von kleinen Luftklappen in Lüftungs- und Klimaanlagen entwickelt worden.
JOVENTA Stellantriebe sind dank des Universaladapters mit Drehwinkelbegrenzung und den geringen Abmessungen vielseitig einsetzbar.

Geräte-Eigenschaften

- 2- oder 3-Punkt Ansteuerung
- Lastunabhängige Laufzeit
- Parallelbetrieb bis max. 5 Stellantriebe möglich
- Steck-Schraubklemmen-Anschluss
- Einfache Direktmontage mit Universaladapter auf Rundachsen von Ø 6...16 mm oder mit Adaptereinsatz Z01DN.. für Vierkantachsen 8, 10, 11, 12 mm, min. Achslänge 45 mm
- Drehrichtung wählbar
- Drehwinkel-Begrenzung
- Handverstellung mit Ausrasttaste
- 2 einstellbare, potentialfreie Hilfsschalter. Einstellung siehe Rückseite
- Automatische Abschaltung am Anschlag (Überlast gesichert)
- Energie-Einsparung in den Endstellungen
- Ausführung mit 1m halogenfreiem Kabel möglich
- Kunden-Ausführung möglich
- Geräte erfüllen CE-Anforderungen

Typenbezeichnungen/Spezifikationen/Technische Daten

DAN1.N	AC/DC24V	
DAN1.SN	AC/DC24V	mit 2 Hilfsschaltern
DAN2.N	AC230V	
DAN2.SN	AC230V	mit 2 Hilfsschaltern
. . . . . K		mit 1 m halogenfreiem Kabel

Stellantrieb	DAN1.(S)N	DAN2.(S)N
Drehmoment	4 Nm	4 Nm
Klappenfläche*	0.8 m²	0.8 m²
Laufzeit	35 s	35 s
Nennspannung	AC/DC24V	AC230V
Frequenz	50-60 Hz	50-60 Hz
Leistungsverbrauch		
- im Betrieb	2.5 W	4.0 W
- in Endstellung	0.75 W	3.0 W
Dimensionierung	4.1VA/2A@2ms	5.0VA/0.1A@2ms
Gewicht	0.9 kg	0.9 kg
Steuersignal	2-Punkt und 3-Punkt	
Stellungssignal	keine	
Drehwinkel/Arbeitsbereich	90° (93° mech.)	
Drehwinkel/Begrenzung	0°...30° und 90°...60°	
Lebensdauer ca.	60'000 Drehbewegungen	
Hilfsschalter Schaltleistung	3(1.5)A, AC230V	
Einstellbereich	5°...85° < stufenlos	
Schallpegel	40 dB (A)	
Schutzklasse	II	
Schutzart	IP 40	
Kabeleinführung	M16 x 1.5	
Wirkungsweise	Typ 1	
Umgebungsbedingungen		
- Betriebstemperatur	–20...+50°C / IEC 721-3-3	
- Lagertemperatur	–30...+60°C / IEC 721-3-2	
- Feuchte	5...95% r.F.	
Service	Wartungsfrei	
Normen	Mechanik	EN 60 529 / EN 60 730-2-14
	Elektronik	EN 60 730-2-14
	EMV Störsendung	EN 50 081-1:92 / IEC 61 000-6-3:96
	EMV Störfestigkeit	EN 50 082-2:95 / IEC 61 000-6-2:99

Technische Änderungen vorbehalten.

* Achtung! Angaben der Klappenhersteller über Öffnungs- und Schliessdrehmoment beachten.

JOVENTA®
Die Stellantrieb-Macher

S I L E N C E

2- und 3-PUNKT Stellantriebe 2.11

Anschluss-Schema DAN..N

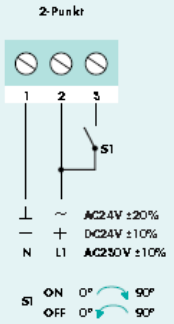

Anschluss-Schema DAN..N

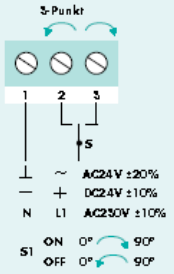

Parallelanschluss

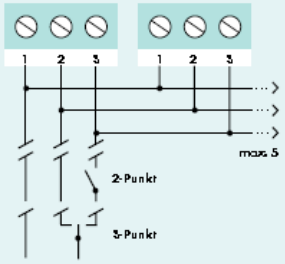

Hilfsschalter (S)

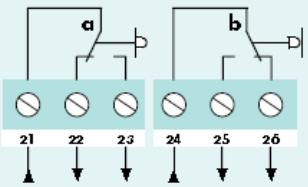

3(1,5)A, AC230V
Stellantrieb auf 0°-Stellung

Für Montage und Inbetriebnahme siehe Manual 2.11

Abmessungen in mm

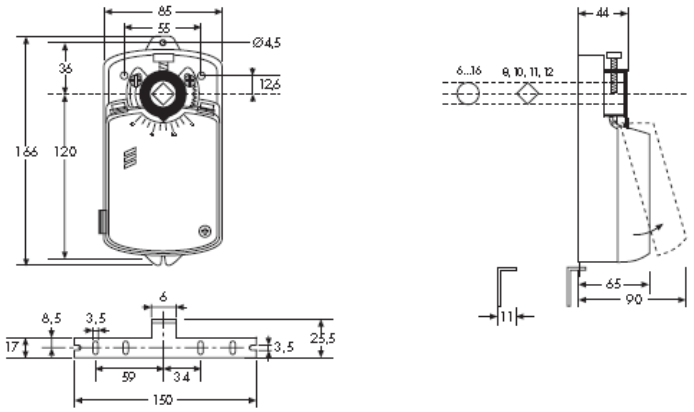

Drehrichtungs-Änderung

Die Drehrichtungs-Änderung erfolgt durch Drehen des Steckers **c**

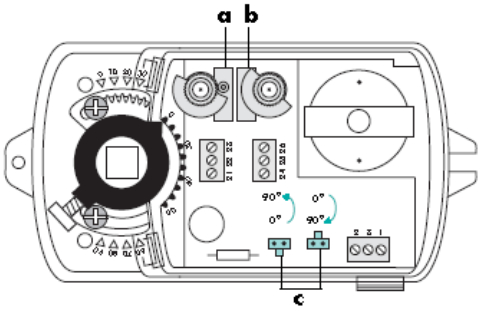

Werkeinstellung im Uhrzeigersinn.

Hilfsschalter-Einstellung

Werkeinstellung

Schalter **a** auf 10°
Schalter **b** auf 80°

Die Schaltposition kann manuell durch Drehen des Schaltrades beliebig verändert werden.

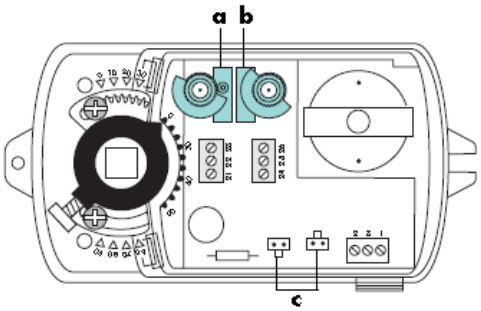

Drehwinkel-Begrenzung

Der Winkel/ Arbeitsbereich von 90° kann durch die Schraube 1 und 2 von beiden Endlagen aus um jeweils 30° verringert werden.

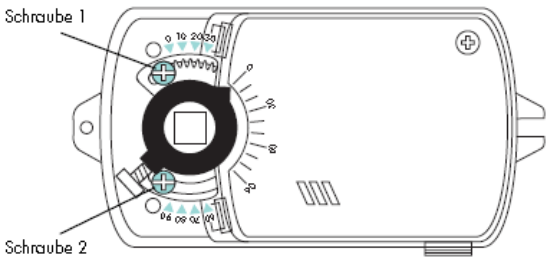

90310/D/08-04